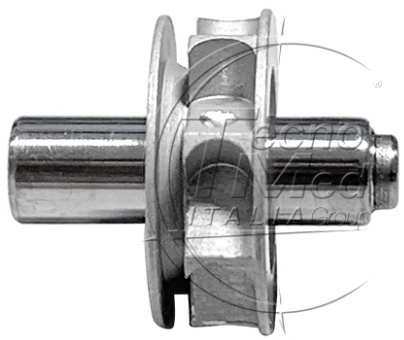

Rotore senza cuscinetti compatibile turbina KaVo S609C-S619-Faro MT02

Disponibile

COD: SC619K
Categorie: 655-660-S619L

Descrizione

Rotore senza cuscinetti compatibile con turbina KaVo S609C, S619 e Faro MT02. Garantisce prestazioni affidabili e lunga durata senza necessità di sostituzione periodica dei cuscinetti.