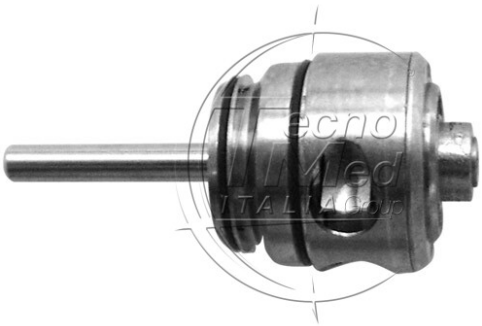

Rotore originale NSK T-MAX A500 Mini, cuscinetti ceramici

Disponibile

COD: HNK901
Categorie: T-Max

Descrizione

Rotore originale NSK T-MAX A500 Mini con cuscinetti ceramici ad alte prestazioni. Garantisce affidabilità, precisione e lunga durata. Compatibilità perfetta con manipoli NSK.