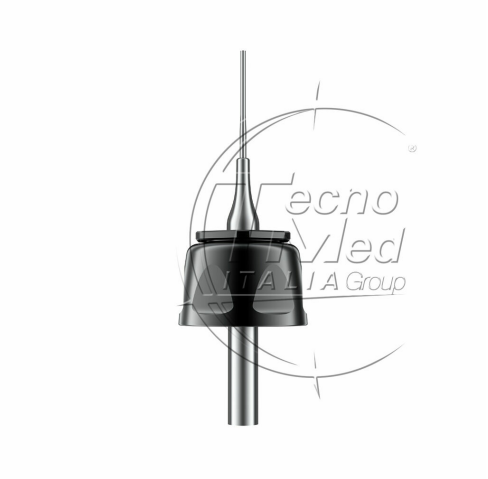

Punta di iniezione tipo 23G, 24 mm,per manipolo Fi-E Woodpecker

Punta di Iniezione tipo 23G 24 mm per il sistema di Otturazione Guttapercha Fi-E, confezione 1 pezzo.

Disponibile

COD: E23G-M
Categorie: Punte

Descrizione

Punta di iniezione per manipolo Fi-E Woodpecker 23G 24 mm.

Punta per iniezione con protezione tipo 23G 24 mm, per sistema di otturazione Guttaperca Woodpecker Fi-E, fabbricato in argento.