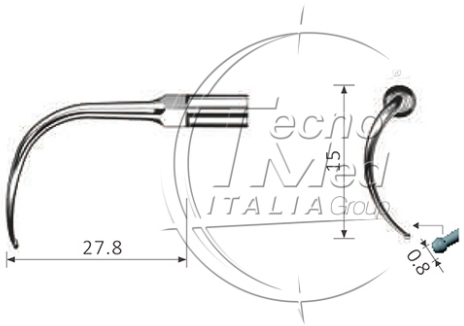

Inserto perio per ablatore SINE WAVE DRIVE, compatibile P54R, PL5, P25RE

Punta perio in titanio per la rimozione del biofilm e trattamento spazi.
Compatibile Woodpecker P54R, EM PL5, NSK/E P25RE

Disponibile

COD: PG054RT
Categorie: EMS - Woodpecker

Descrizione

Inserto perio per ablatore Sine Wave Drive PG054RT.

Gli inserti per trattamenti parodontali, marchiati Tecnomed Italia, sono estremamente sottili in modo da accedere senza problemi a tasche profonde, permettendo di eseguire un eccellente debridement radicolare indolore.

Sono ideali anche per rimuovere il tartaro in caso di spazio ristretto tra i denti o tra corone sovrapposte.

La minima ampiezza di movimento, associata a una potenza di vibrazione ridotta, risulta di grande confort per il paziente.

Il sistema spray sottogengivale elimina più efficacemente i residui di biofilm disgregato.

Punta perio in titanio per la rimozione del biofilm e trattamento spazi.

Compatibilità Inserto perio per ablatore Sine Wave Drive PG054RT

- Woodpecker P54R;
- EM PL5;
- NSK/E P25RE.