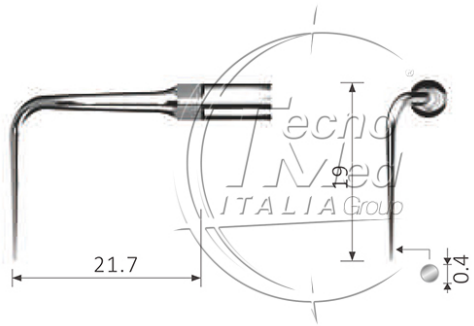

Inserto perio per ablatore SINE WAVE DRIVE, compatibile P50R, PSR, P21RE

Punta perio in titanio per la forcazione e pareti delle radici curve.
Compatibile Woodpecker P50R, EMS PSR, NSK/E P21RE

Disponibile

COD: PG050RT
Categorie: EMS - Woodpecker

Descrizione

Inserto perio per ablatore Sine Wave Drive RT.

Gli inserti per trattamenti parodontali, marchiati Tecnomed Italia, sono estremamente sottili in modo da accedere senza problemi a tasche profonde, permettendo di eseguire un eccellente debridement radicolare indolore.

Sono ideali anche per rimuovere il tartaro in caso di spazio ristretto tra i denti o tra corone sovrapposte. La minima ampiezza di movimento, associata a una potenza di vibrazione ridotta, risulta di grande confort per il paziente.

Il sistema spray sottogengivale elimina più efficacemente i residui di biofilm disgregato.

Punta perio in titanio per la forcazione e pareti delle radici curve.

Compatibile Inserto perio per ablatore Sine Wave Drive RT.

- Woodpecker P50R;
- EMS PSR;
- NSK/E P21RE.