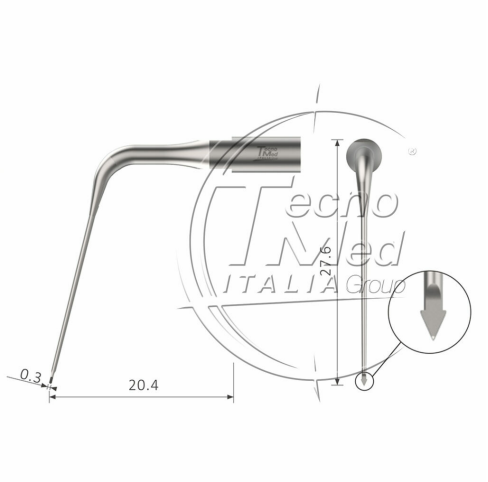

Inserto endo E90 per ablatore, canali lunghi, comp. Satelec, DTE, NSK

Inserto ablatore endo 90 canali lunghi Compatibile Satelec-DTE-NSK

Disponibile

COD: PG122
Categorie: Satelec - DTE - NSK

Descrizione

Inserto endo E90 per ablatore, canali lunghi, compatibile Satelec, DTE, NSK.

Inserto endo con punta a lancia ruotata di 90°, utilizzata per accedere ad aree non raggiunte da altre punte e per rimozione della guttaperca. Particolarmente efficace per i ritrattamenti, specialmente nei lunghi canali ovali, dove la maggior parte delle altre punte non si adatterebbe.

Autoclavabile 134°C.