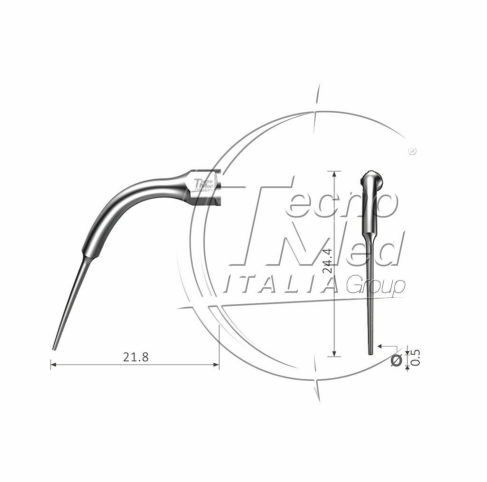

Inserto endo E5 per ablatore, compatibile Satelec, DTE, NSK

Inserto ablatore endo E5 Compatibile Satelec-DTE-NSK.

Disponibile

COD: PG119
Categorie: Satelec - DTE - NSK

Descrizione

Inserto endo E5 per ablatore.
Punta endo E5 indicata per la rimozione rapida di calcoli e cementi provvisori nelle procedure endodontiche.
Autoclavabile 134°C, compatibile SATELEC-DTE-NSK.