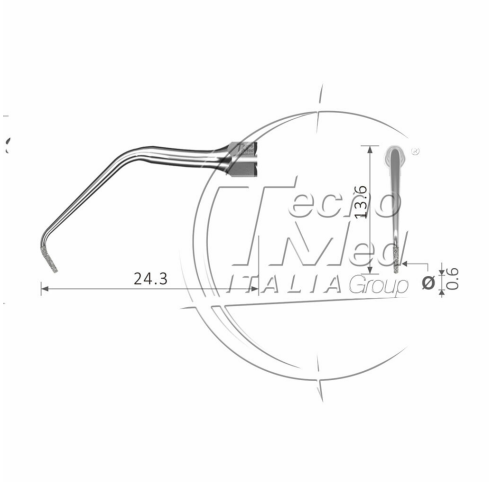

Inserto endo E11D per ablatore, compatibile Satelec, DTE, NSK

Inserto ablatore endo E11D Compatibile Satelec-DTE-NSK, con rivestimento diamantato, indicata per rimuovere materiali molto duri dalle pareti canalari e per un’efficace sagomatura laterale.

Disponibile

COD: PG126
Categorie: Satelec - DTE - NSK

Descrizione

Inserto endo E11D per ablatore compatibile SATELEC-DTE-NSK.

Punta endo E11D con rivestimento diamantato, indicata per rimuovere materiali molto duri dalle pareti canalari e per un’efficace sagomatura laterale.

Autoclavabile 134°C.