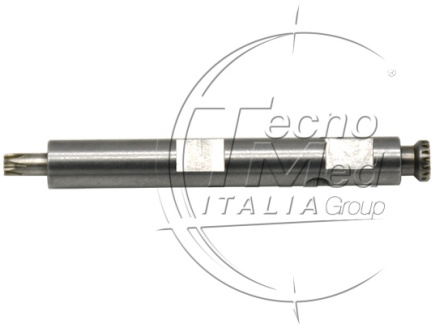

Albero trasmissione contrangolo Kavo e25l compatibile

Disponibile

COD: KTRE25L
Categorie: Alberini intermedi

Descrizione

Albero trasmissione compatibile con contrangolo Kavo e25L. Ricambio di precisione per garantire trasmissione fluida e affidabile.